okitsumo

LFP COATING

LFP

okitsumo LFP COATING

for Rubber

難接着性素材への潤滑コーティング

過酷な条件下でも決して剥離しない。
塗装困難なシリコンゴムにも塗れる。
強さとたくましさが無限に広がる。

for Rubber

難接着性素材への潤滑コーティング

コーティングの難しいシリコンゴムへの密着性・塗膜性能の確保

通常のコーティング

剥離

LFPコーティング

異状なし

LFP
okitsumo LFP COATING

LFPコーティングの特徴

○ゴム、プラスチックへのコーティングが可能。
　特に、塗装困難なシリコンゴムへの密着性に優れます。
○ドライな滑り性を与え、摺動性に優れます。
○水系である為、低VOCで環境にやさしい。
○低荷重での剥離性、離型性にすぐれ、非移行性にも効力を発揮し固着を防止します。
○基材の耐摩耗性を向上させます。
○基材への密着性に優れ、延伸、屈曲に対しても塗膜の剥離、割れなどは生じません。

塗膜性能

シリコンゴムへの優れた密着性。

シリコンゴムはその優れた特性と共に、固着しやすい、塗装困難（密着性が悪い）という特徴がある。
LFP COATINGは、シリコンゴムへの密着に優れたコーティングです。

塗膜密着力

塗膜密着力
10.0N/cm以上

塗膜密着力測定試験

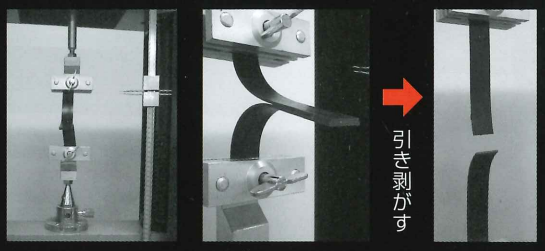

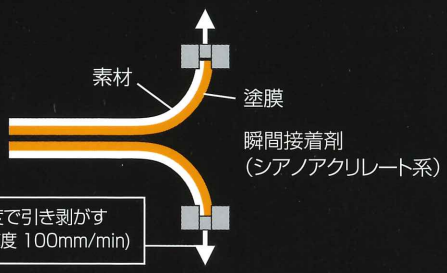

潤滑特性

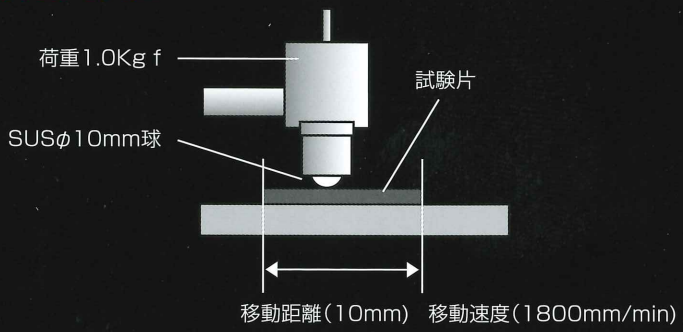

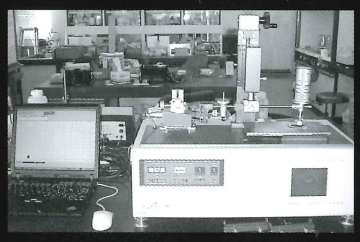

測定機器：HEIDON-14FW 新東科学株式会社製
測定条件：摩擦係数測定条件
荷重 1.0kgf 、速度 1800mm/min 、
摩耗材 SUSφ10mm球

用途例

■ Oリング　■ シールゴム　■ パッキン
■ ガスケット　■ ゴムローラー　■ オイルシール
■ ドアシール　■ ゴムベルト　■ プラスチック製品 等

適用基材

シリコンゴム、天然ゴム、フッ素ゴム、EPDM等のゴム、及びPC、PPS、PI等のプラスチック

LFPコーティング、広がる可能性

○シールゴム、パッキン、ガスケットなどの固着防止
○ゴムローラー等の滑り性向上
○摩耗部品の耐摩耗性の向上
○基材表面の汚れ防止
○振動部品から発生するキシミ音の防止
○冷凍または高熱機器のドアシールなど、低温、高温による固着防止

LFPコーティング性能例

シリコンゴムでの性能

密着力	碁盤目テープ試験		100/100
	塗膜密着力　N/cm		10以上
摩擦係数	表面性試験機を用いて測定 荷重:1.0Kg 相手材:SUSφ10mm球 移動距離:10mm 移動速度:1800mm/min	静摩擦係数 μs	0.13～0.25
		動摩擦係数 μk	0.08～0.12
耐摩耗性	表面性試験機による連続摩耗 荷重:0.1Kg　相手材:SUSφ10mm球 移動距離:10mm　移動速度:1800mm/min		摺動10,000往復素地露出無し
撥水性	接触角計により、水に対する撥水性を測定		70～90°
耐湿性	50℃、90%の雰囲気に100HR暴露後の外観、密着性評価		外観異状なし、碁盤目テープ剥離試験　100/100
耐熱性	80℃で100時間保持後の外観、密着性評価		外観異状なし、碁盤目テープ剥離試験　100/100
耐温水性	80℃の温水に100HR浸漬後の外観、密着性評価		外観異状なし、碁盤目テープ剥離試験　100/100
耐薬品性	トルエン浸漬24HR後の外観		外観異状なし
	MEK浸漬24HR後の外観		外観異状なし
	エタノール浸漬24HR後の外観		外観異状なし
	ガソリン浸漬24HR後の外観		外観異状なし
膜厚 μm	規格膜厚		10～20

LFPコーティングにおける適用素材とコーティング皮膜

素材の種類	ゴム					プラスチック		
	天然ゴム NR	ニトリルゴム NBR	エチレンプロピレンゴム EPDM	シリコンゴム Q	フッ素ゴム FKM	ポリカーボネート PC	ポリフェニレンサルファイド PPS	ポリイミド PI
コーティング皮膜	NTBX140K NTBX139			NTBX 139	NTBX 140K NTBX 139	NTB 3101	NTB 3101 3202 3303	NTB 3101 3202 3302

okitsumo

オキツモ株式会社
www.okitsumo.co.jp/

本社／〒518-0751　三重県名張市蔵持町芝出 1109-7
TEL:0595-63-9095　FAX:0595-64-1289
東京営業所／〒173-0001 東京都板橋区本町40-9　モンパールオキツモ2F
TEL:03-3961-1117　FAX:03-3961-4751
大阪営業所／〒577-0056　大阪府東大阪市長堂3丁目2-9　おきつもビル5F
TEL:06-6782-2641　FAX:06-6782-2644
名古屋出張所／〒460-0007　愛知県名古屋市中区新栄1丁目8-24　オキツモビル4F
TEL:052-252-2191　FAX:052-252-2193

○ 本コーティングは、オキツモ独自の塗装技術が必要となります。
○ 試作などのお申し付けは右記の担当部署までご連絡ください。
○ 塗装については、オキツモにて設備を構えており量産体制は整っています。

オキツモ株式会社　コーティング事業部
〒518-0751
三重県名張市蔵持町芝出1109-7
TEL:0595-63-9095
FAX:0595-63-9892

※このカタログに記載の仕様および特性値は、改良のため断りなく変更することがあります。

2011.3(日)2000　Printed in Japan